ELI elektrisch - leistungsstark - individuell

MK FAHRZEUGE
Elektro- & Sonderlösungen

Antrieb	Gewichte	Reichweite	Batterie
Allrad Systemleistung - 30Kw Drehmoment - 240Nm 65 km/h	Leergewicht - 1540kg Höchstzulässiges Gesamtgewicht - 2510kg Anhängelast - 725kg	110 km Im durchschnittlichen Einsatz	Energieinhalt - 20Kwh Lithium-Eisen-Phosphat Ladezeit - 2.5h @ 400V 6.5h @ 230V

Fon +41 62 724 94 40 | Fax +41 62 724 94 41 | info@mk-f.ch | www.mk-f.ch
Kesslerstrasse 1 | 5037 Muhen

Allgemeine Daten	
Hersteller	SFL-technologies GmbH
Bezeichnung	ELI
Zulassungsklasse	N1
Sitzplätze	2 Plätze
Antrieb	
Systemleistung	30KW
Drehmoment	2x120NM
Höchstgeschwindigkeit	65Km/h
Antriebslayout	Allradantrieb
Energiespeicher	
Akku	Lithium-Eisenphosphat
Energieinhalt	20KWh
Reichweite	110km
Ladezeit (230V/400V/Type2)	6,5h / 2,5h /2,5h
Fahrwerk / Bremsen	
Radaufhängung	Einzelradaufhängung
Bremse	Scheibenbremsen vorne & hinten
Betreibsbremssystem	Hydraulisch mit Saughilfe
Bereifung	195 / 70 / R15 C
Gewicht	
Eigengewicht	1540kg
Höchstzulässiges Gesamtgewicht	2510kg
Höchstzulässige Achslast vorne	1270kg
Höchstzulässige Achslast hinten	1240kg
Höchstzulässiges Zuggesamtgewicht	3260kg
Abmessungen	
Radstand	2239mm
Spurweite	1103mm
Fahrzeuglänge	3941mm
Fahrzeugbreite	1442mm
Fahrzeughöhe	2039mm

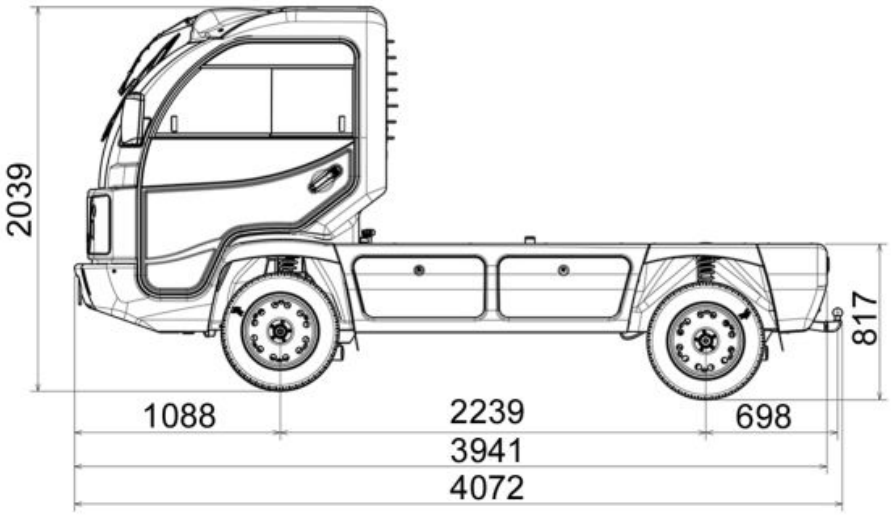

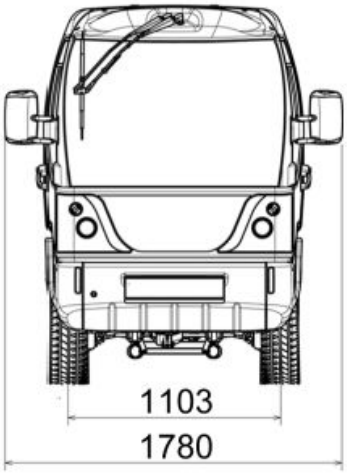

MK FAHRZEUGE
Elektro- & Sonderlösungen

Fon +41 62 724 94 40 | Fax +41 62 724 94 41 | info@mk-f.ch | www.mk-f.ch
Kesslerstrasse 1 | 5037 Muhen